Datablad

Varenummer: 20968443
Beskrivelse: E+G Justerfod
GN 343.7-32-M10-G

Mål

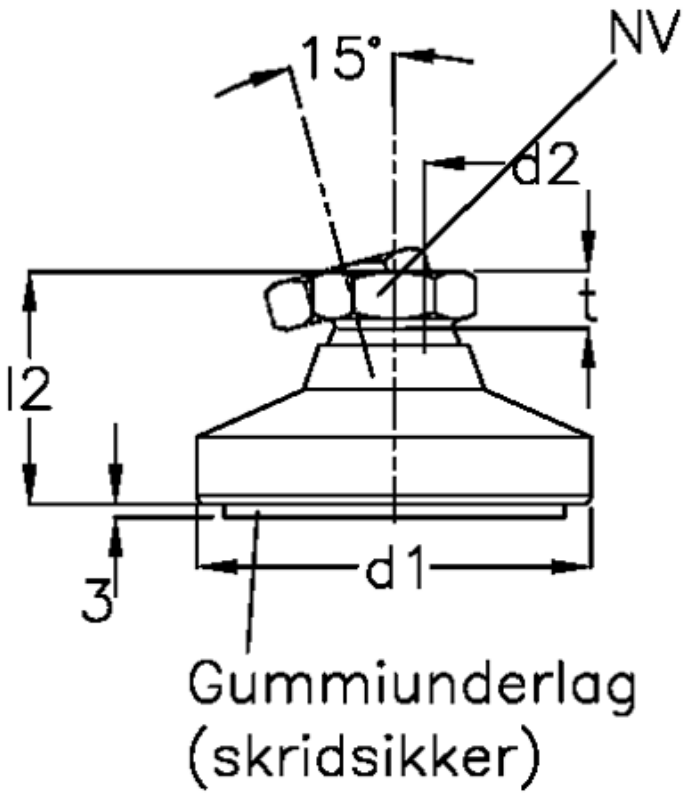

d1	= 32
d2	= M 8
l2	= 22.5
l3	= 5.0
NV	= 12
Statisk belastning (N)	= 7000
t min	= 9.0

Dokumenter, målskitser og brochurer af enhver slags kan indeholde fejl for hvilke Brd. Klee A/S ikke hæfter.